**Havlíčkův Brod** Obsazení nástupištních kolejí, varianta stávající PO 1

**Pracovní den (1)**

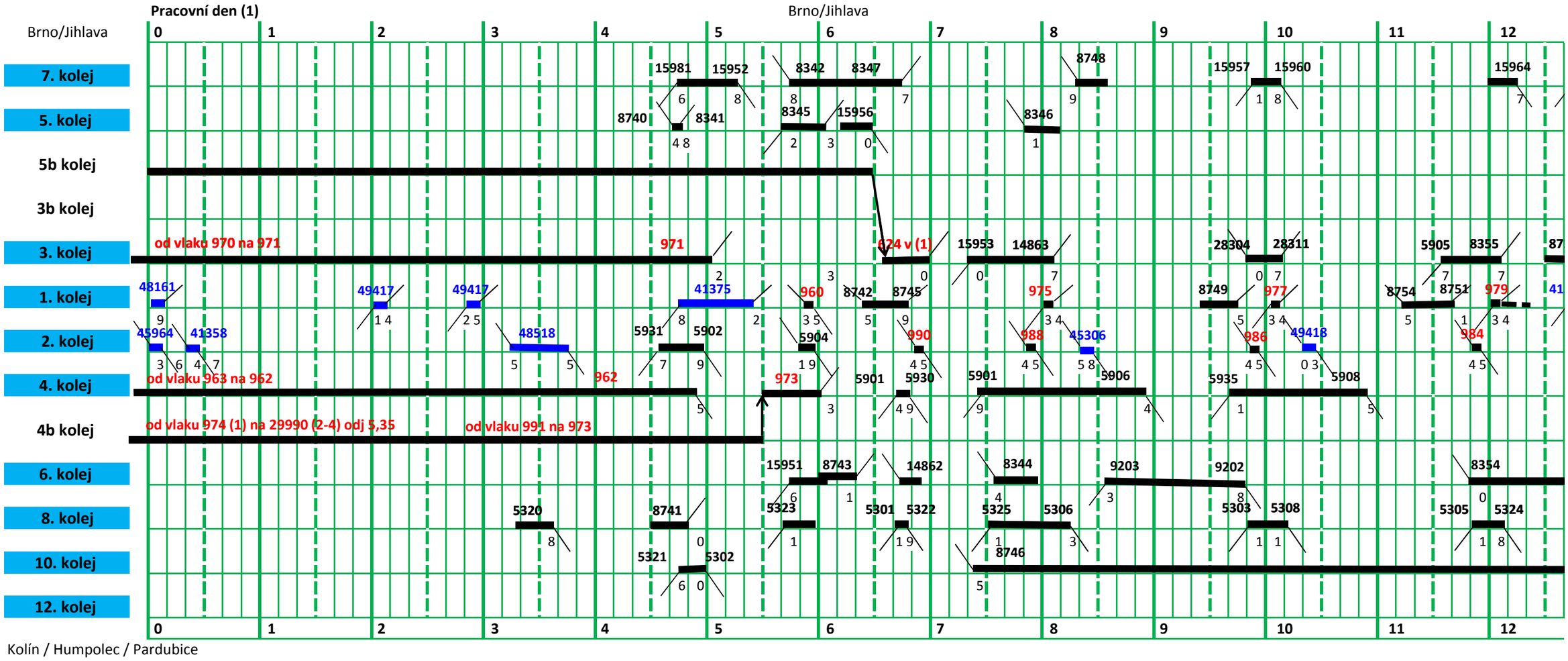

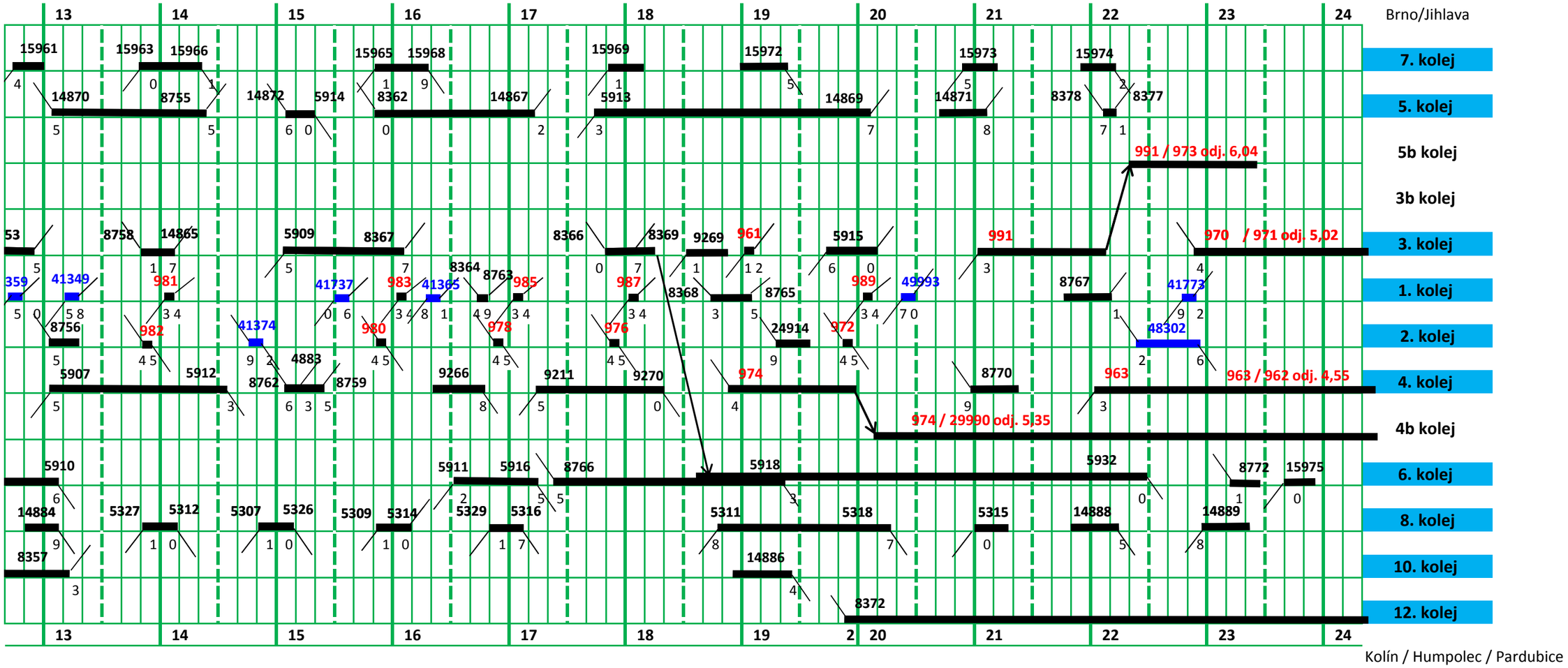
13
14
15
16
17
18
19
20
21
22
23
24
Brno/Jihlava
7. kolej
5. kolej
5b kolej
3b kolej
3. kolej
1. kolej
2. kolej
4. kolej
4b kolej
6. kolej
8. kolej
10. kolej
12. kolej
Kolín / Humpolec / Pardubice
991 / 973 odj. 6,04
970 / 971 odj. 5,02
963 / 962 odj. 4,55
974 / 29990 odj. 5,35